Biesse社製システム用クランプ装置

真空クランプブロック VCBL-B

高さ: 29 mm、48 mm、74 mm

WOOD

真空クランプブロック VCBL-B

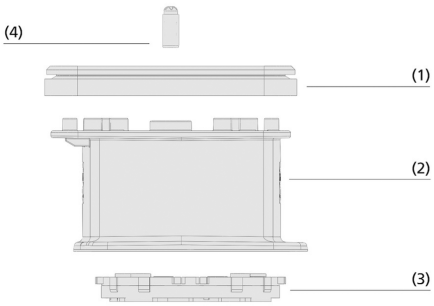

システムデザイン 真空クランプブロック VCBL-B

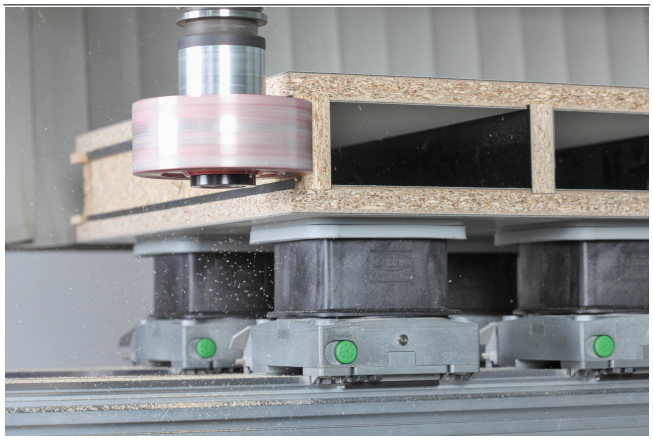

パーティクルボードの加工工程で使用される VCBL-B

業界特有のアプリケーションへの適合性

アプリケーション

- Biesse (ビエッセ) 社製コンソールシステム向け真空クランプブロック
- OEMの真空クランプブロックに完全対応、併用での使用可能
- 15°刻みでの角度調整が可能
- クランプブロック内の磁石によりブロックをより確実に固定
- 内蔵タッチバルブにより使用しないブロックもマシンテーブル上に残しておくことが可能

デザイン

- (1) 上部吸着プレート: ワーク固定用
- (2) 樹脂製の堅牢なメインボディ
- (3) メカニカルクランプ
- (4) ソフトプラスチック製のタッチバルブ
- 高さ: 29 mm、48 mm (3軸、4軸機用) 、追加: 74 mm (5軸機用)

製品特徴

- 最適化されたシーリングとフリクションパッドにより、木材アプリケーションにおいて高い保持力を発揮
- 優れた高さ精度により高度な加工を実現
- 15°刻みで取付角度を調整でき、容易かつフレキシブルな立ち上げを短時間で実現
- 交換が容易なスペアパーツをラインアップし、部品ごとの交換が可能なため、長期使用においてもコストを削減

© J. Schmalz GmbH / 技術的な変更がある場合がございます / 上で生成された 26.04.2024

シュマルツに連絡してください。 Schmalz K.K / 〒224-0027 横浜市都筑区大棚町3001-7/ +81 45 565-5150 / schmalz@schmalz.co.jp

Biesse社製システム用クランプ装置

真空クランプブロック VCBL-B

高さ: 29 mm、48 mm、74 mm

発注コード 真空クランプブロック VCBL-B

VCBL-B	–	140x130	x74	–	TV
1		2	3		4

1 – 製品仕様

タイプ	種類
VCBL-B	真空クランプブロック (ビエッセ社製コンソール向け)

2 – 吸着面サイズ

タイプ	サイズ
(例) 140x30	140x130 mm

3 – クランプブロックの高さ

タイプ	サイズ
(例) x74	74 mm

4 – オプション仕様

タイプ	種類
TV	タッチバルブ付き

真空クランプブロック VCBL-Bは以下の製品で構成されます。

- 上部ゴムプレート VCSP-O: 吸着プレート、各種寸法、吸着面に利用可能
- プラスチック製メインボディ
- プラスチック製アダプターリング

スペアパーツ: 交換用ゴムプレート (上部) VCSP-O、装着部分キット、タッチバルブ、アダプタリング
アクセサリ: MOS製交換用ゴムプレート (上部)

発注データ 真空クランプブロック VCBL-B

型式			寸法（L×W）: 140x130	125x75	120x50	130x30
VCBL-B	29	TV	10.01.12.03165	10.01.12.03166	10.01.12.03167	10.01.12.03168
VCBL-B	48	TV	10.01.12.03169	10.01.12.03170	10.01.12.03171	10.01.12.03172
VCBL-B	74	TV	10.01.12.03173	10.01.12.03174	10.01.12.03175	10.01.12.03176

発注データ スペアパーツ 真空クランプブロック VCBL-B

型式		スペアパーツ		製品コード
VCBL-B	140 x 130	サクションプレート (上部)	VCSP-O 140x130x16.5 TPE	10.01.12.02325
VCBL-B	125 x 75	サクションプレート (上部)	VCSP-O 125x75x16.5 TPE	10.01.12.00011
VCBL-B	120 x 50	サクションプレート (上部)	VCSP-O 120x50x15.5 TPE	10.01.12.00012
VCBL-B	130 x 30	真空カップ用スペアパーツ	VST VCSP 130x30	10.01.12.02348

型式	スペアパーツ		製品コード
VCBL-B	タッチバルブ	TV D9 4.3	10.01.12.02514

型式	スペアパーツ		製品コード
VCBL-B	アダプタリング	ADP-RING-100.5x15.5-VCBL-B	10.01.12.03345

発注データ アクセサリ 真空クランプブロック VCBL-B

型式		アクセサリ			製品コード
VCBL-B	140x130	サクションプレート (上部)	発泡ゴム製吸着板	VCSP-O 140x130x18.3 MOS TPE	10.01.12.03506
VCBL-B	125x75	サクションプレート (上部)	発泡ゴム製吸着板	VCSP-O 125x75x17.7 MOS TPE	10.01.12.03511

シュマルツに連絡してください。 Schmalz K.K / 〒224-0027 横浜市都筑区大棚町3001-7/ +81 45 565-5150 / schmalz@schmalz.co.jp

Biesse社製システム用クランプ装置

真空クランプブロック VCBL-B

高さ: 29 mm、48 mm、74 mm

デザインデータ 真空クランプブロック VCBL-B

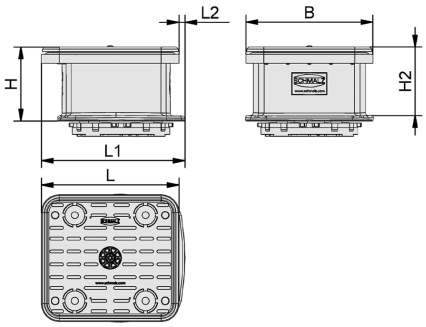

VCBL-B 140x130

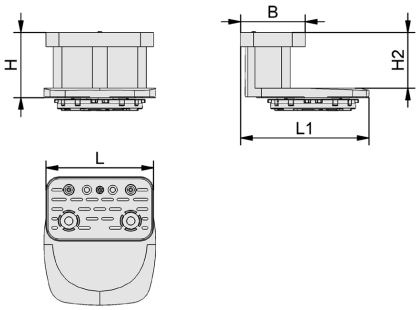

VCBL-B 120x50 - VCBL-B 125x75

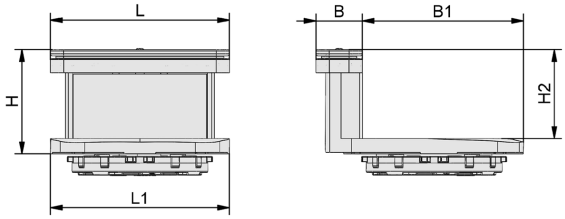

VCBL-B 130x30

シュマルツに連絡してください。 Schmalz K.K / 〒224-0027 横浜市都筑区大棚町3001-7/ +81 45 565-5150 / schmalz@schmalz.co.jp

真空クランプブロック VCBL-B

高さ: 29 mm、48 mm、74 mm

デザインデータ 真空クランプブロック VCBL-B

型式	B [mm]	B1 [mm]	H [mm]	H2 [mm]	L [mm]	L1 [mm]	L2 [mm]
VCBL-B 140x130x29 TV	129	-	29	26	140	146	6
VCBL-B 125x75x29 TV	75	-	29	19	125	146	-
VCBL-B 120x50x29 TV	50	-	29	19	120	146	-
VCBL-B 130x30x29 TV	34	117	29	19	130	130	-
VCBL-B 140x130x48 TV	129	-	48	44	140	146	6
VCBL-B 125x75x48 TV	75	-	48	38	125	146	-
VCBL-B 120x50x48 TV	50	-	48	38	120	146	-
VCBL-B 130x30x48 TV	34	117	48	38	130	151	-
VCBL-B 140x130x74 TV	129	-	74	70	140	146	6
VCBL-B 125x75x74 TV	75	-	74	64	125	149	-
VCBL-B 120x50x74 TV	50	-	74	64	120	146	-
VCBL-B 130x30x74 TV	34	117	74	64	130	130	-

マルチメディアによる製品紹介

メディア	リンク
製品紹介映像	https://vimeo.com/178568576 https://vimeo.com/194826873 https://vimeo.com/193850139 https://vimeo.com/260009196

シュマルツに連絡してください。 Schmalz K.K / 〒224-0027 横浜市都筑区大棚町3001-7/ +81 45 565-5150 / schmalz@schmalz.co.jp